Producto descripción:

ESPECIFICACIÓN

Códigos de diseño

ANSI / ASME B 16.34 - Diseñado para cumplir con los requisitos de presión y temperatura

ANSI / ASME B 16.5 - Dimensiones de la brida

ANSI / ASME B 1.20.1 - tubería nacional trapos

Válvulas de bola tipo DBB

Caracteristicas

1. Diseño del cuerpo de dos piezas - minimizar las fugas caminos.

2. Diseñado para cumplir con los requisitos de ANSI / ASME B16.34.

3. Bidireccional.

4.Elección de asientos de la silla de los materiales del asiento: PTFE (virgen o relleno) PVDF, NYLON o PEEK.

5. Cierre hermético de la burbuja.

6. Bola flotante principal con dinámica. Asientos de respuesta con auto alivio inherente.

7.Anti estallido del vástago.

8. Compresión integral termina disponible. Eliminación de hilos cónicos y selladores de hilos.

9. Operación de par bajo.

10.Conector de hilo sellado ambientalmente.

11. Diseño antiestático como estándar.

• 316 Construcción en acero inoxidable. •Máximo Presión de trabajo en frío con clasificación de 6,000 psig (414 bar) con asientos de PTFE. • temperatura nominal asientos de PTFE -54 ° C a 204 ° C (-65 ° F a 400 ° F) • Máxima presión nominal de trabajo en frío 10,000 psig (689 barg) con asientos PEEK. Temperatura Clasificación de asientos PEEK -54 ° C a 232 ° C (-65 ° F a 450 ° F)

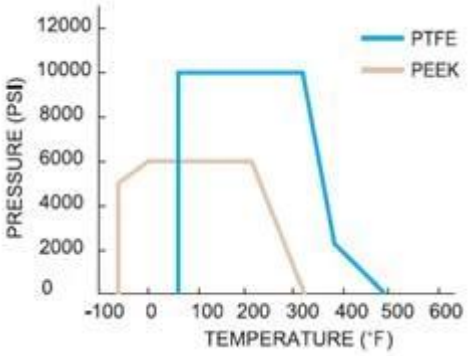
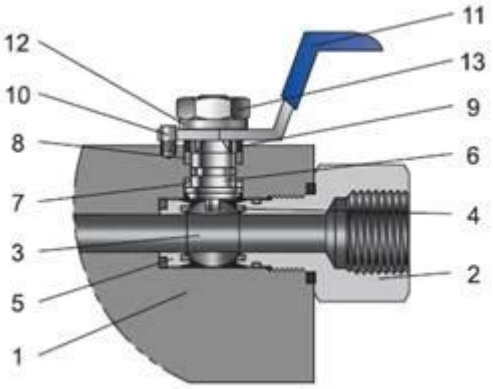
DESCRITION		BODY MATERIAL		
		STAINLESS STEEL	CARBON STEEL	DUPLEX STAINLESS STEEL
1	BODY	A182 F316	A350 LF2	A182 F51
2	OULET CONNECTOR	A182 F316	A350 LF2	A182 F51
3	BALL	A479 TP316		S31803
4	BALL SEAL	PTFE / R.PTFE / PEEK		
5	SEAT CAPSULE	A479 TP316		S31803
6	STEM	A479 TP316		S31803
7	LOWER STEM SEAL	PTFE		
8	UPPER STEM SEAL	GRAPHITE		
9	PACKING GLAND	A479 TP316		S31803
10	STOP PIN	SS 316		S31803
11	HANDLE	SS 316		
12	STEM WASHER	SS 316		
13	STEM NUT	A194 8M